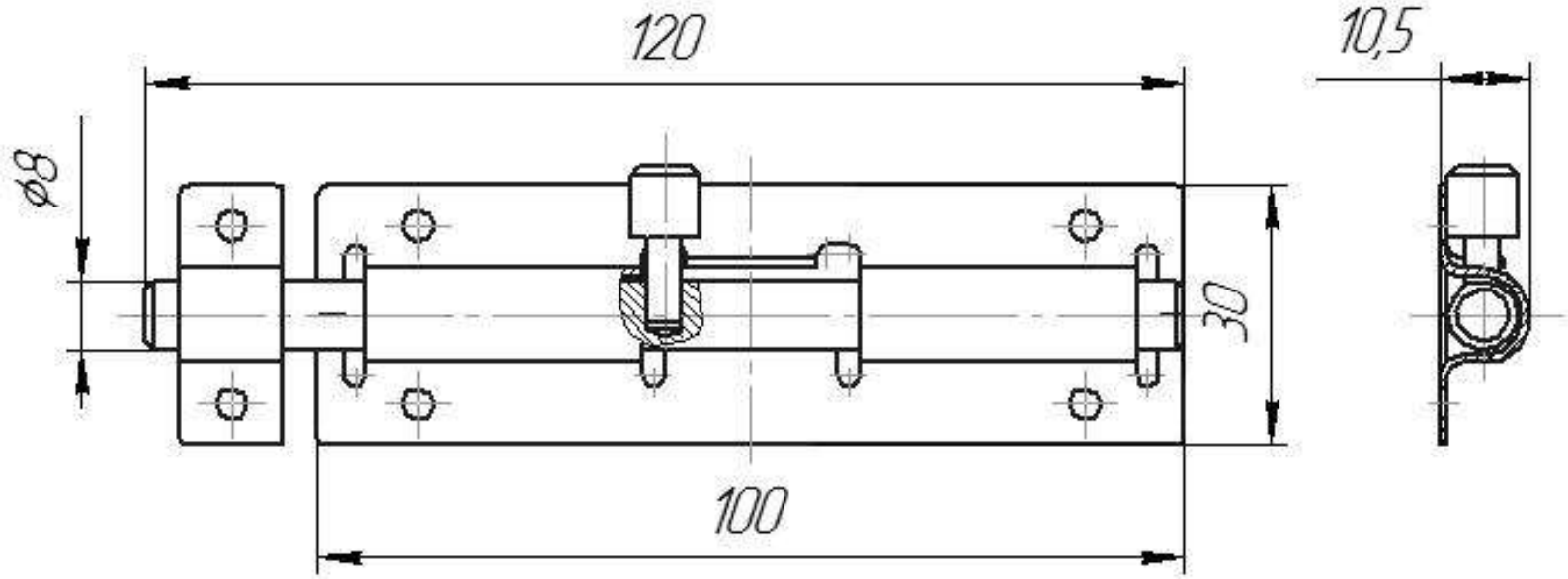
120
10,5
ø8
30
100