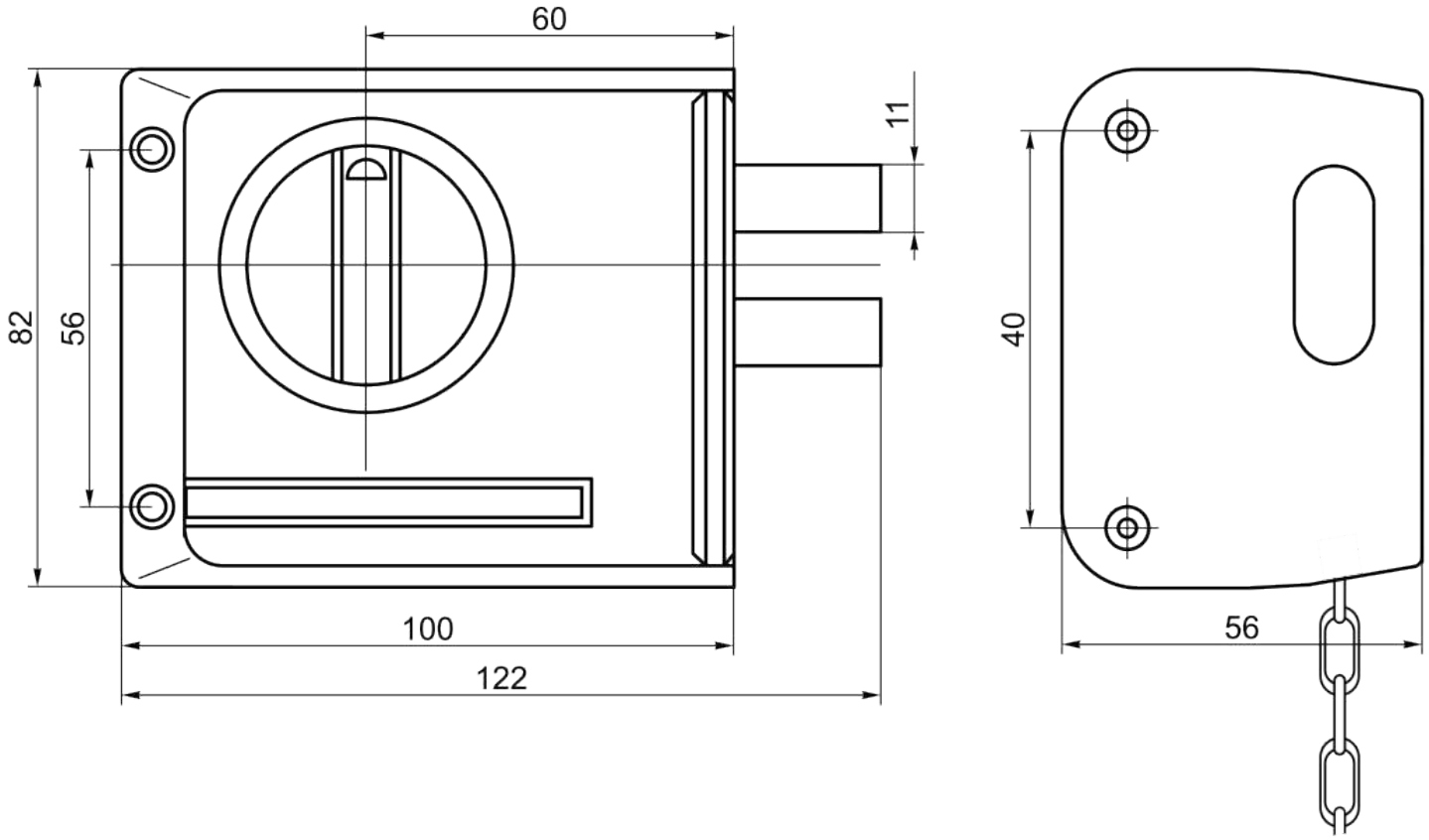
60
11
82
56
100
122
40
56