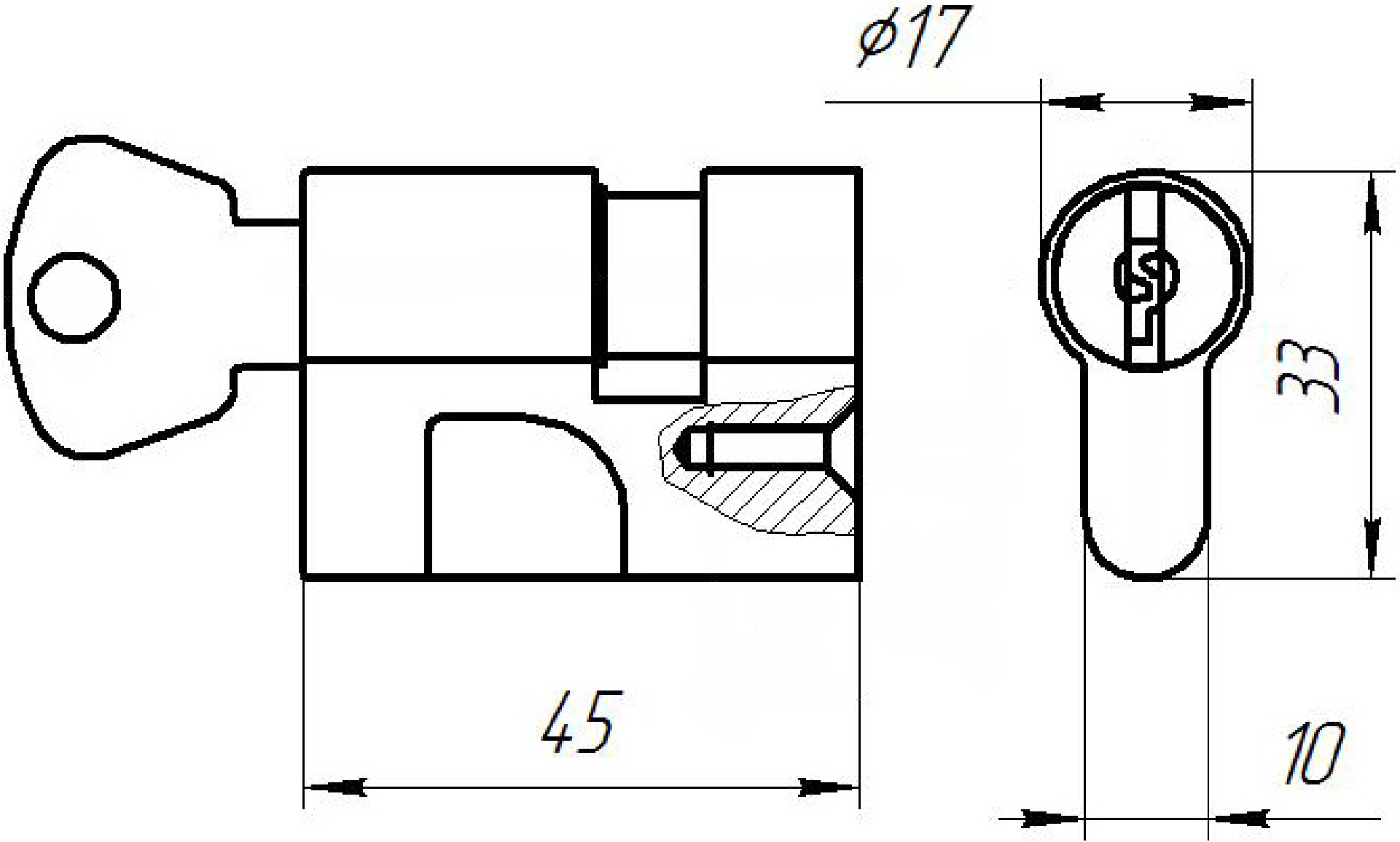
Ø17
33
45
10