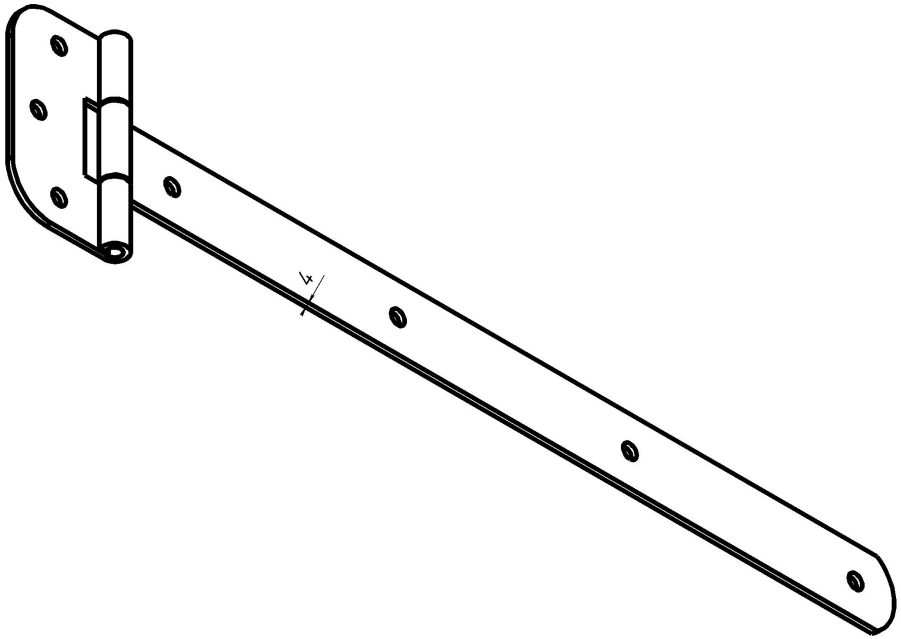
4

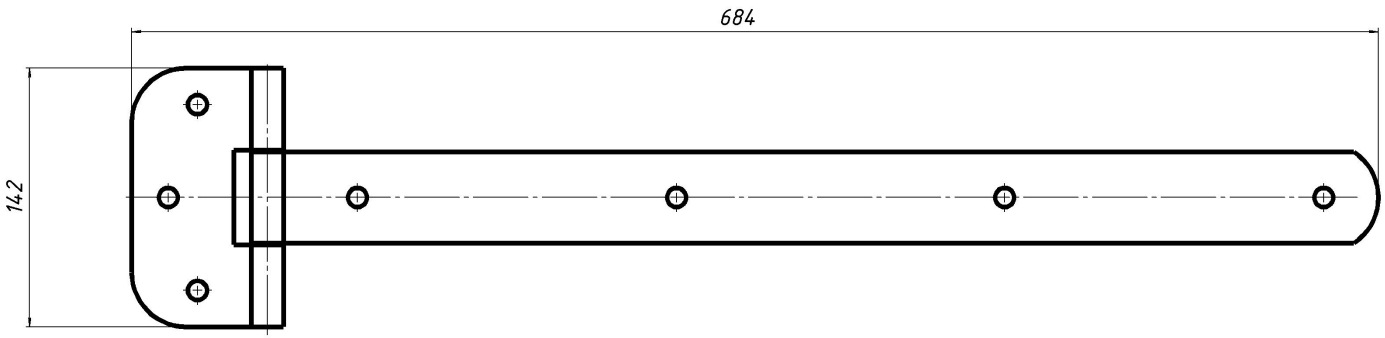
684
142