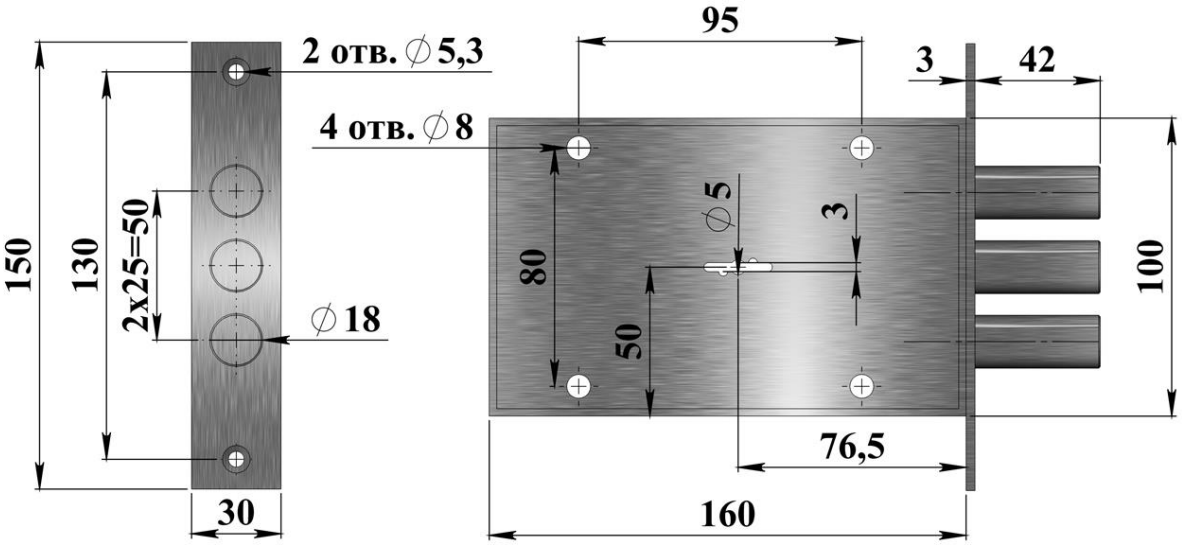
2 отв. ∅5,3
4 отв. ∅8
∅18
150
130
2x25=50
30
95
3
42
∅5
3
80
50
100
76,5
160