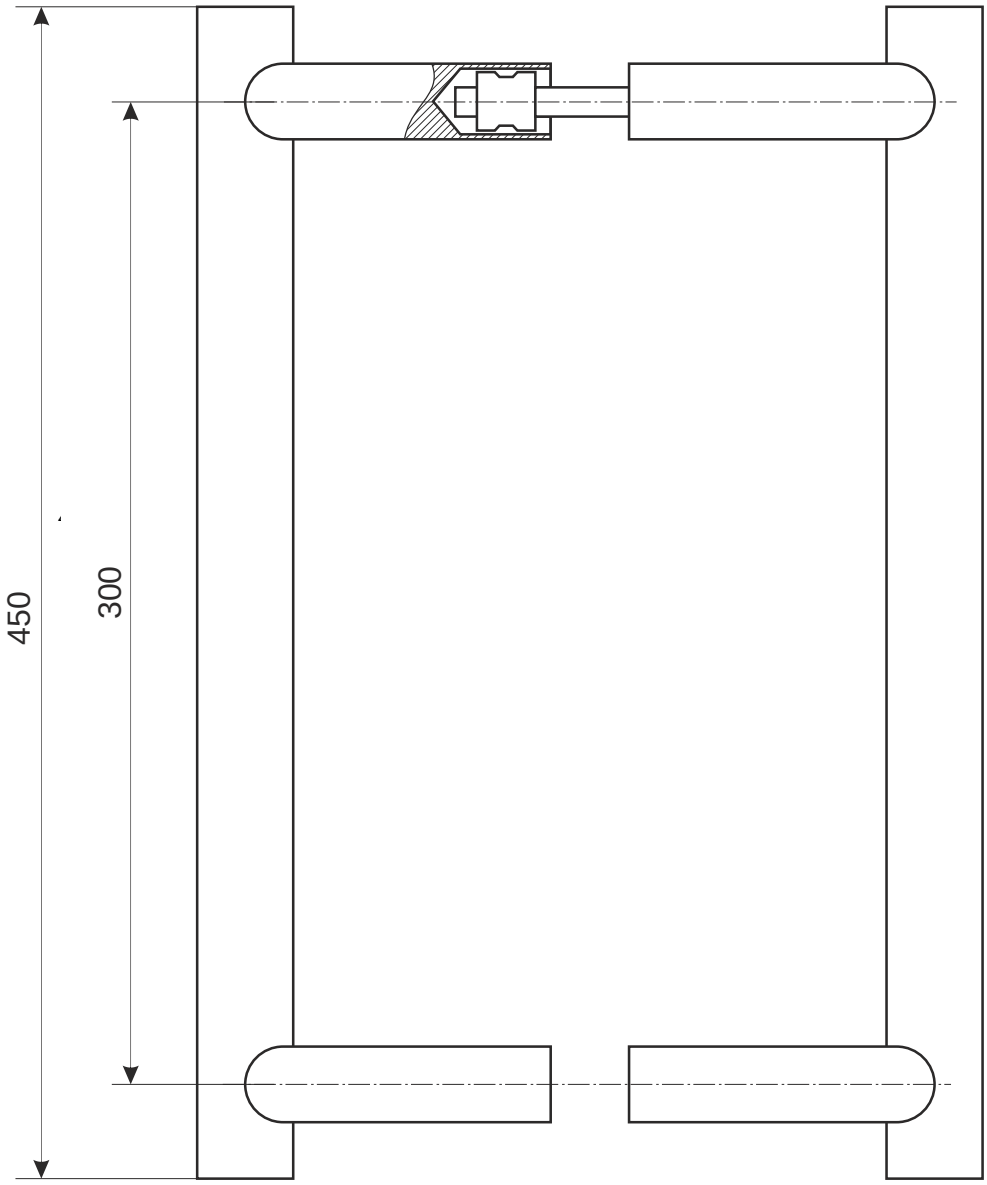

							масштаб
				Ручка-скоба Apecs HC-0902-25/300			2 :1
					Лист 1	Листов 2	

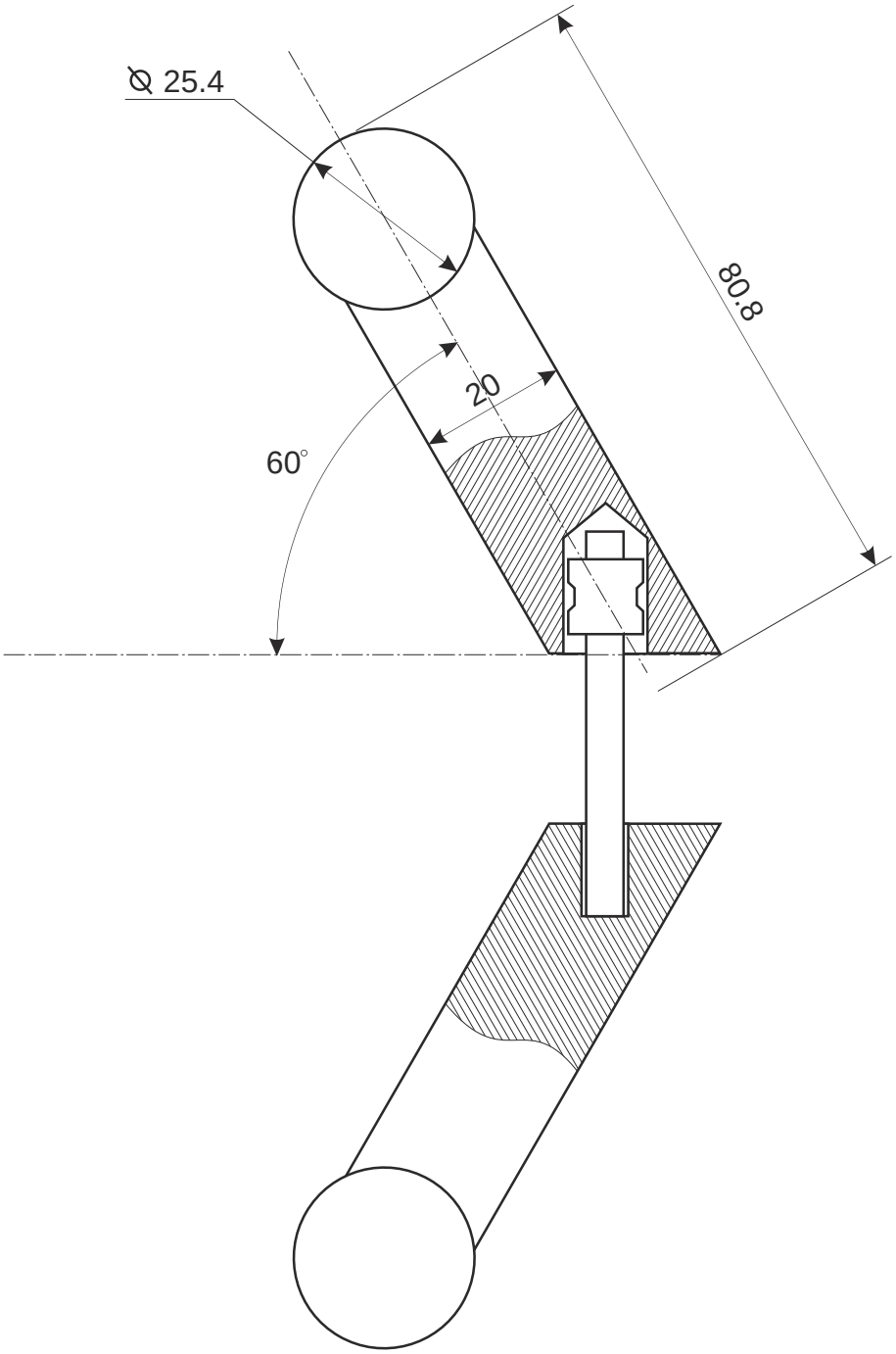

Диаметр ручки mm, A	Межосевое расстояние mm, B
25	200
25	300

Ручка-скоба Apecs HC-0902			масштаб 1 :1
		Лист 1	Листов 2

Крепежный элемент

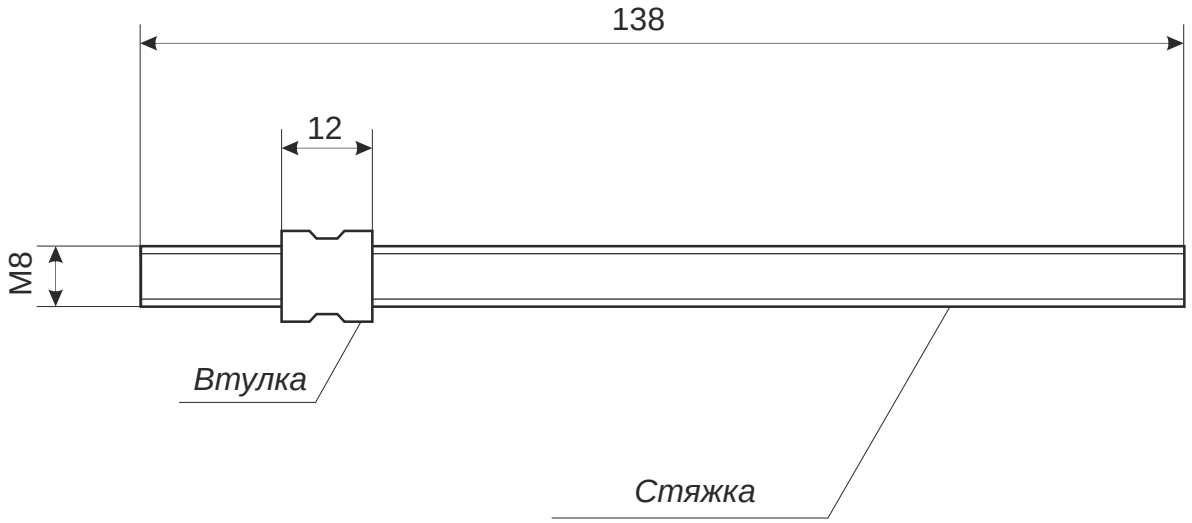

					Ручка-скоба Apecs HC-0925		масштаб 1:1
						Лист 2	Листов 2