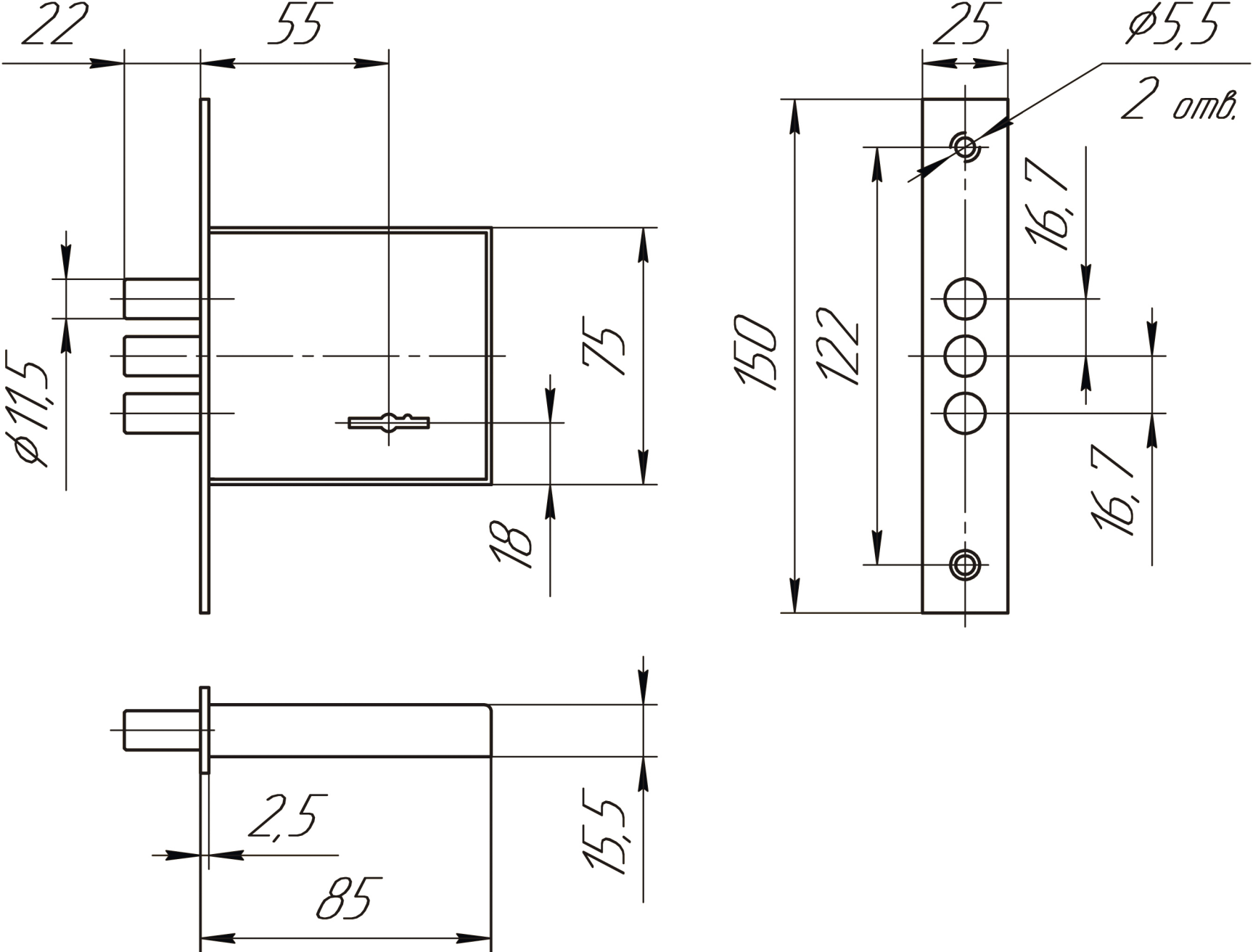
22
55
25
ø5,5
2 отв.
ø11,5
75
18
150
122
16,7
16,7
2,5
85
15,5